ARISTON

SPARE PARTS EXPLODED VIEW
GAS-WALL BOILER ATM. BURNER
Model
CLAS X

R8203475-02 - 18/10/2016

EN | FR | IT | ES | DE | NL

1	3300866	CLAS X 24 CF NG
2	3300864	CLAS X 24 FF NG
3	3300865	CLAS X 28 FF NG
4	3300867	CLAS X SYSTEM 24 CF NG
5	3300868	CLAS X SYSTEM 28 CF NG
6	3300869	CLAS X SYSTEM 24 FF NG
7	3300870	CLAS X SYSTEM 28 FF NG
8	3300871	CLAS X SYSTEM 32 FF NG

Col	Reference	Model type	Begin	End

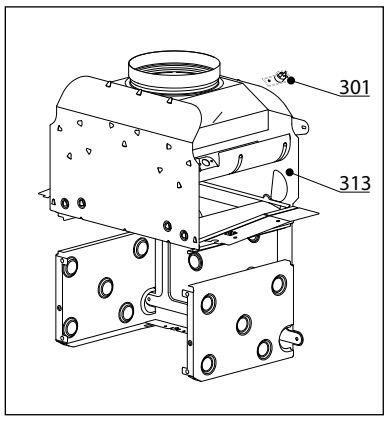
301
313

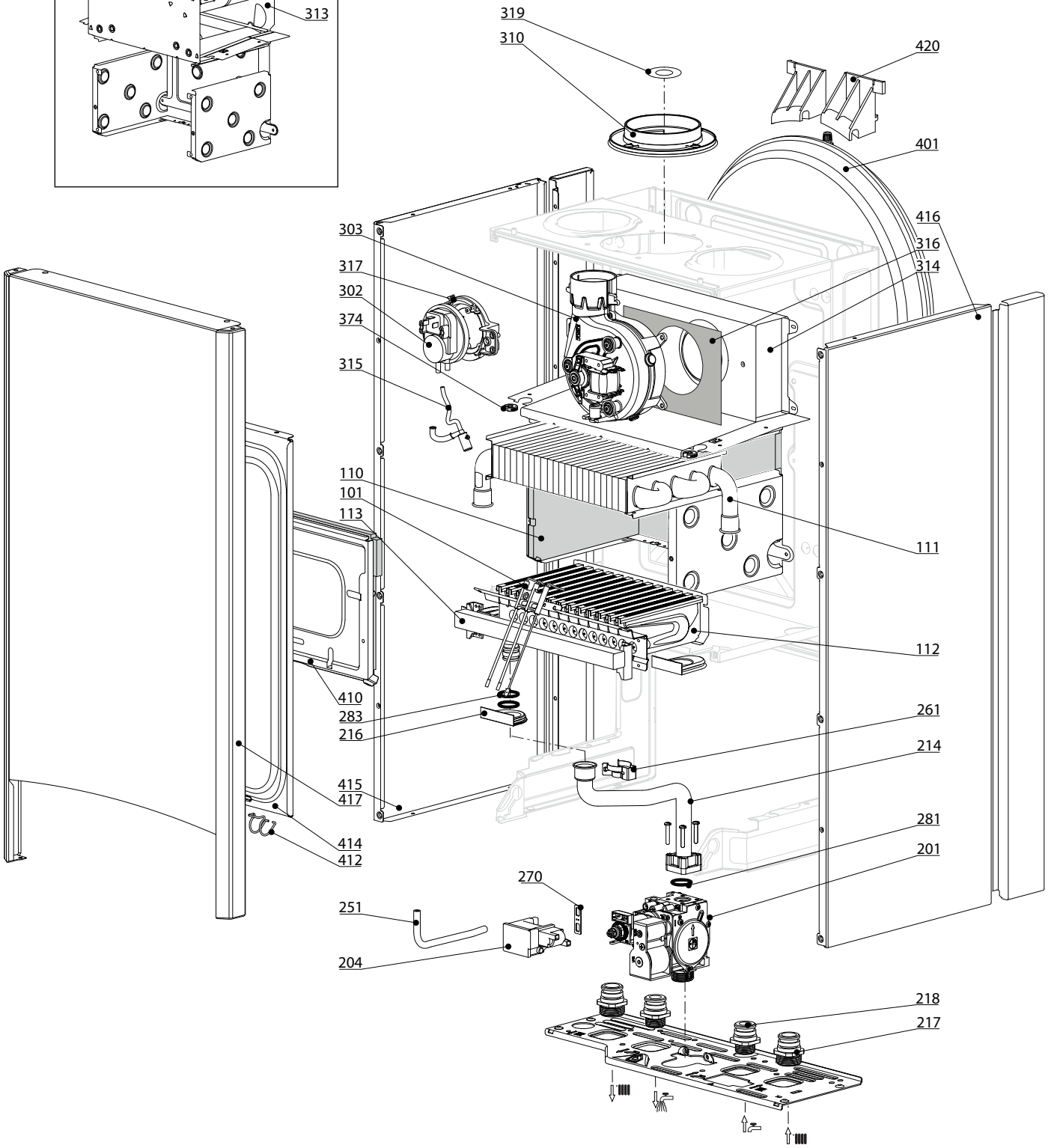
319
310
420
401
416
316
314
303
317
302
374
315
110
101
113
111
112
410
283
216
261
214
415
417
281
201
414
412
270
251
204
218
217

R8209244

	Description	Manf. Pt. N	Type	CLAS X 24 CF	CLAS X 24 FF	CLAS X 28 FF	CLAS X SYSTEM 24 CF	CLAS X SYSTEM 28 CF	CLAS X SYSTEM 24 FF	CLAS X SYSTEM 28 FF	CLAS X SYSTEM 32 FF	From	to
				1	2	3	4	5	6	7	8	9 10 11 12 13 14 15 16 17 18	
0100	**ГОРЕЛКА**												
0101	ЭЛЕКТРОДЫ РОЗЖИГА/ИОНИЗАЦИИ	65115802		●	●	●	●	●	●	●	●		
0110	ТЕПЛОИЗОЛЯЦИЯ (КОМПЛЕКТ)	65104695		●		●	●			●			
	ТЕПЛОИЗОЛЯЦИЯ (КОМПЛЕКТ)	65105029						●			●		
	ТЕПЛОИЗОЛЯЦИЯ (КОМПЛЕКТ)	65106298			●				●				
0111	ОСНОВНОЙ ТЕПЛООБМЕННИК	65104247		●			●						
	ОСНОВНОЙ ТЕПЛООБМЕННИК	65105041									●		
	ОСНОВНОЙ ТЕПЛООБМЕННИК	65111931						●					
	ОСНОВНОЙ ТЕПЛООБМЕННИК	65115065			●				●				
	ОСНОВНОЙ ТЕПЛООБМЕННИК	65115801				●				●			
0112	ГОРЕЛКА 11NP	65106294			●				●				
	ГОРЕЛКА 13NP	60001582		●			●						
	ГОРЕЛКА 13NP	65104220				●				●			
	ГОРЕЛКА 15NP	65105027						●					
	ГОРЕЛКА 16NP	60001596									●		
0113	ГАЗОВЫЙ КОЛЛЕКТОР 11 INJ. D:1.32	65106302	G20		●				●				
	ГАЗОВЫЙ КОЛЛЕКТОР 13 INJ. D:1.25	65104302	G20	●			●						
	ГАЗОВЫЙ КОЛЛЕКТОР 13 INJ. D:1.32	65104226	G20			●				●			
	ГАЗОВЫЙ КОЛЛЕКТОР 15 INJ. D:1.25	65105026	G20					●					
	ГАЗОВЫЙ КОЛЛЕКТОР 16 INJ. D:1.32	65105997	G20								●		
0200	**ГАЗОВАЯ ЧАСТЬ**												
0201	ГАЗОВЫЙ КЛАПАН	65115771		●	●	●	●	●	●	●	●		
0204	БЛОК РОЗЖИГА	65115791		●	●	●	●	●	●	●	●		
0214	ПАТРУБОК (ГАЗОВЫЙ КЛАПАН/ГОРЕЛКА)	65115772		●	●	●	●	●	●	●	●		
0216	УПЛОТНЕНИЕ	60000624		●	●	●	●	●	●	●	●		
0217	СОЕДИНЕНИЕ (3/4")	65114929		●	●	●	●	●	●	●	●		
0218	СОЕДИНЕНИЕ (1/2")	65114930		●	●	●	●	●	●	●	●		
0251	ТРУБКА EPDM	65115773		●	●	●	●	●	●	●	●		
0261	КЛИПСА	60001861		●	●	●	●	●	●	●	●		
0270	ПРОКЛАДКА БЛОКА РОЗЖИГА	574279		●	●	●	●	●	●	●	●		
0281	О-КОЛЬЦО 22.22X2.62	65104304		●	●	●	●	●	●	●	●		
0283	О-КОЛЬЦО 17.17X1.78	65104303		●	●	●	●	●	●	●	●		
0319	ДИАФРАГМА	60001598		●	●	●	●	●	●	●	●		
0300	**ДЫМОУДАЛЕНИЕ И ВОЗДУХОПОДАЧА**												
0301	ТЕРМОСТАТ 75-65°C	999539		●	●	●	●	●	●	●	●		
0302	ПНЕВМОРЕЛЕ 50 Pa	65104671-01			●				●				
	ПНЕВМОРЕЛЕ 74 Pa	65104672-01				●				●	●		
0303	ВЕНТИЛЯТОР 24 KW	65115813			●				●				
	ВЕНТИЛЯТОР 28-32 KW	65115814				●				●	●		
0310	ПАТРУБОК ЗАБОРА ВОЗДУХА	65115914			●	●			●	●	●		
0313	СТАБИЛИЗАТОР ТЯГИ 24 CF	65104218		●			●						
	СТАБИЛИЗАТОР ТЯГИ 28 CF	65105028						●					
0314	КАМЕРА СГОРАНИЯ 24 FF	65115800			●				●				
	КАМЕРА СГОРАНИЯ 28 FF	65115799				●				●			
	КАМЕРА СГОРАНИЯ 32/35 FF	65115798									●		
0315	КОНДЕНСАТООТВОДЧИК	65105349			●	●			●	●	●		
0316	ТЕПЛОИЗОЛЯЦИЯ ВЕНТИЛЯТОРА	65104305			●	●			●	●	●		
0317	КРОНШТЕЙН ПНЕВМОРЕЛЕ	65115812			●	●			●	●	●		
0374	УПЛОТНЕНИЕ ДЛЯ КАБЕЛЯ	60000716		●	●	●	●	●	●	●	●		
0400	**КОРПУС**												
0401	РАСШИРИТЕЛЬНЫЙ БАК 8 Л	65104261		●	●	●	●	●	●	●	●		
0410	ПАНЕЛЬ КАМЕРЫ СГОРАНИЯ	65104240		●		●	●			●			
	ПАНЕЛЬ КАМЕРЫ СГОРАНИЯ	65105033						●			●		
	ПАНЕЛЬ КАМЕРЫ СГОРАНИЯ	65106296			●				●				
0414	ГЕРМЕТИЗИРУЮЩАЯ КРЫШКА	65105678-02			●	●			●	●			
	ГЕРМЕТИЗИРУЮЩАЯ КРЫШКА	65105679-02									●		
0416	ПАНЕЛЬ КОРПУСА (ЛЕВАЯ + ПРАВАЯ) БЕЛАЯ	65115804		●	●	●	●	●	●	●	●		
0417	ПАНЕЛЬ КОРПУСА (ПЕРЕДНЯЯ)	65115807						●			●		
	ПАНЕЛЬ КОРПУСА (ПЕРЕДНЯЯ)	65115808		●	●	●	●		●	●			
0420	КРОНШТЕЙН РАСШИРИТЕЛЬНОГО БАКА	65104696		●	●	●	●	●	●	●	●		

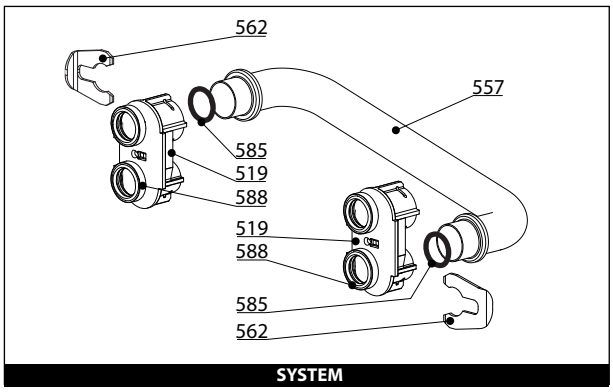

SYSTEM

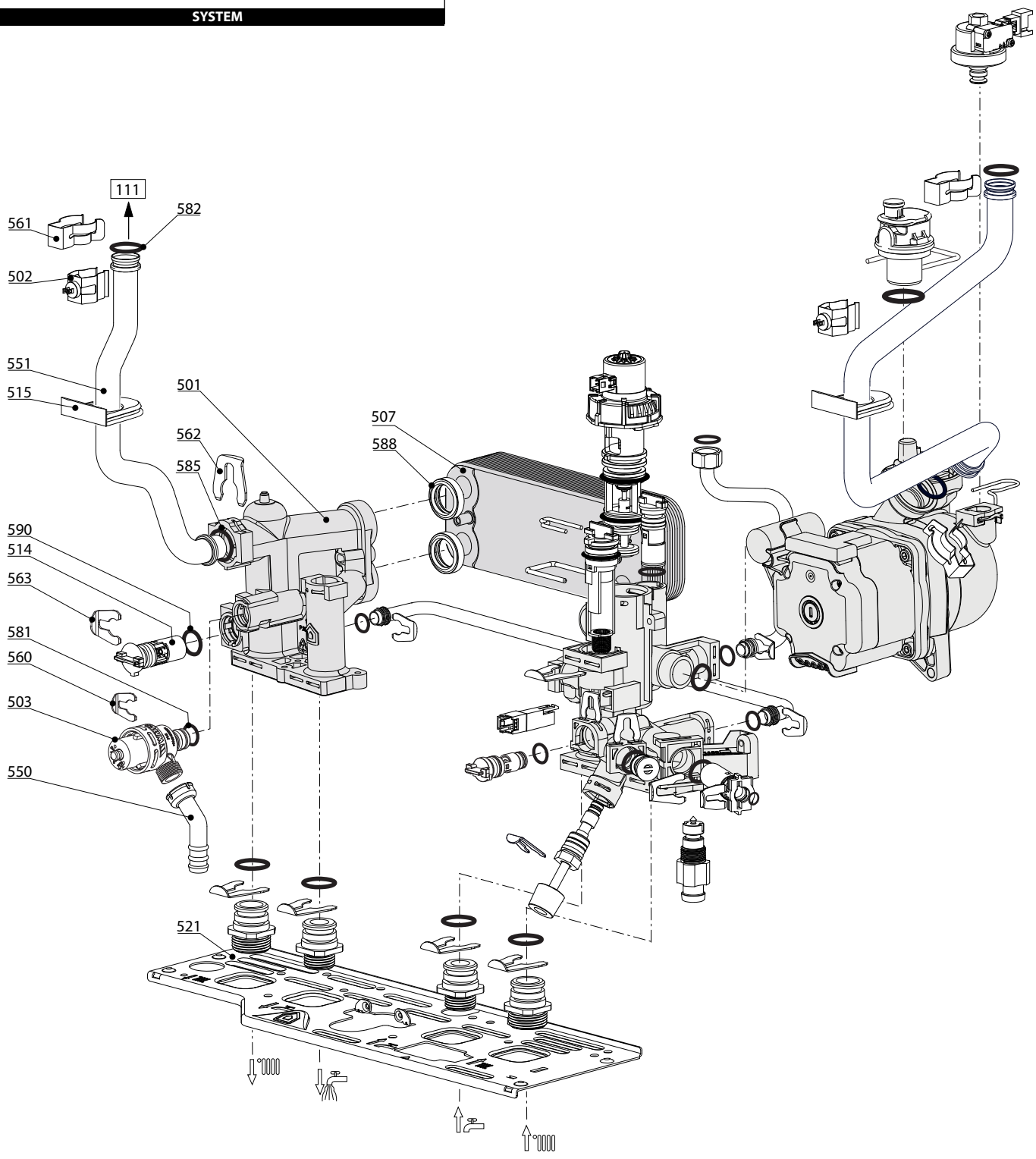

R8209245

	Description	Manf. Pt. N	Type	CLAS X 24 CF	CLAS X 24 FF	CLAS X 28 FF	CLAS X SYSTEM 24 CF	CLAS X SYSTEM 28 CF	CLAS X SYSTEM 24 FF	CLAS X SYSTEM 28 FF	CLAS X SYSTEM 32 FF	31	
				1	2	3	4	5	6	7	8	From	to
0500	**ГРУППА ПОДАЧИ**												
0501	ГРУППА ПОДАЧИ	65114934		●	●	●							07/16
	ГРУППА ПОДАЧИ	65115933					●	●	●	●	●		
	ГРУППА ПОДАЧИ	65115933		●	●	●						08/16	
0502	ДАТЧИК ТЕМПЕРАТУРЫ + КЛИПСА	990686-01		●	●	●	●	●	●	●	●		
0503	ПРЕДОХРАНИТЕЛЬНЫЙ КЛАПАН (3 БАРА)	61312668		●	●	●	●	●	●	●	●		
0507	ТЕПЛООБМЕННИК ГВС (16 ПЛАСТИН)	65104333		●	●	●							
0514	БАЙПАС	65114917		●	●	●	●	●	●	●	●		
0515	УПЛОТНЕНИЕ	60000808		●	●	●	●	●	●	●	●		
0519	ПЕРЕХОДНИК 'System +' Open	60001365					●	●	●	●	●		
0521	ОСНОВАНИЕ ГИДРАВЛИЧЕСКОЙ ГРУППЫ	65115797		●	●	●	●	●	●	●	●		
0550	ПАТРУБОК ПРЕДОХРАНИТЕЛЬНОГО КЛАПАНА	60001955		●	●	●	●	●	●	●	●		
0551	ТРУБКА ПОДАЧИ ТЕПЛОНОСИТЕЛЯ	65115067			●				●				
	ТРУБКА ПОДАЧИ ТЕПЛОНОСИТЕЛЯ	65115763		●			●						
	ТРУБКА ПОДАЧИ ТЕПЛОНОСИТЕЛЯ	65115764						●			●		
	ТРУБКА ПОДАЧИ ТЕПЛОНОСИТЕЛЯ	65115765				●				●			
0557	ТРУБКА SYSTEM	65115935					●	●	●	●	●		
0560	КЛИПСА	65114933		●	●	●	●	●	●	●	●		
0561	КЛИПСА	61307589		●	●	●	●	●	●	●	●		
0562	КЛИПСА D:18	65104259		●	●	●	●	●	●	●	●		
0563	КЛИПСА	65114932		●	●	●	●	●	●	●	●		
0581	О-КОЛЬЦО 17.96X2.62	65104337		●	●	●	●	●	●	●	●		
0582	О-КОЛЬЦО 17.86X2.62	61308091		●	●	●	●	●	●	●	●		
0585	О-КОЛЬЦО 17.04X3.53	65104262		●	●	●	●	●	●	●	●		
0588	ПРОКЛАДКА ТЕПЛООБМЕННИКА	65114928		●	●	●	●	●	●	●	●		
0590	О-КОЛЬЦО 11.91X2.62	65114940		●	●	●	●	●	●	●	●		

600

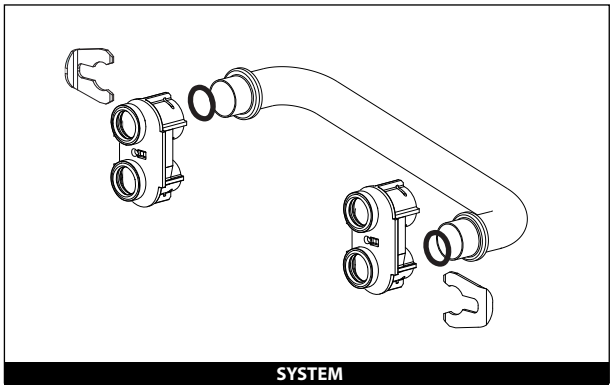

SYSTEM

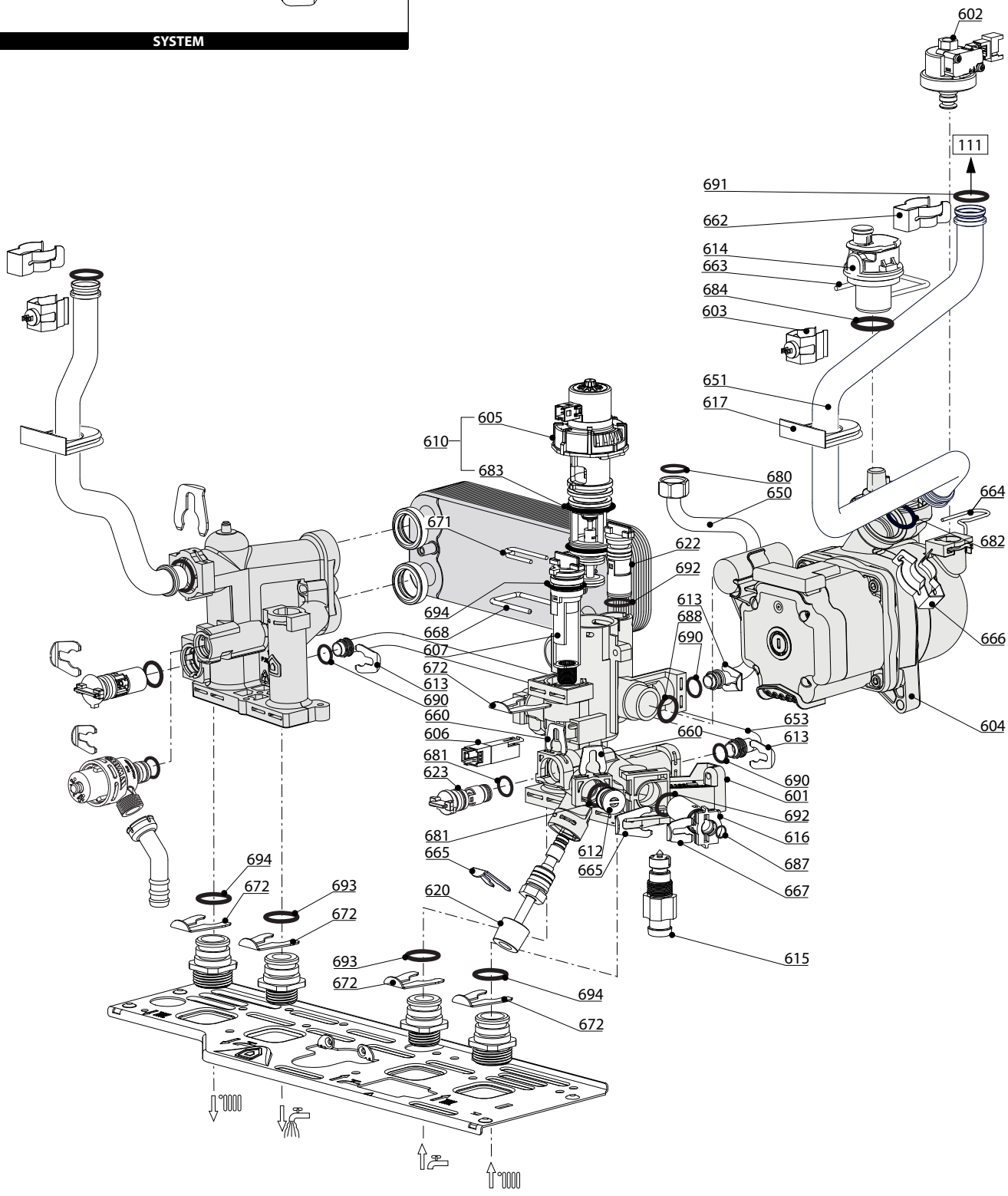

R8209247

	Description	Manf. Pt. N	Type	CLAS X 24 CF	CLAS X 24 FF	CLAS X 28 FF	CLAS X SYSTEM 24 CF	CLAS X SYSTEM 28 CF	CLAS X SYSTEM 24 FF	CLAS X SYSTEM 28 FF	CLAS X SYSTEM 32 FF	31	
				1	2	3	4	5	6	7	8	From	to
0600	**ГРУППА ВОЗВРАТА**												
0601	ГРУППА ВОЗВРАТА	65114935-01		●	●	●							07/16
	ГРУППА ВОЗВРАТА	65115934					●	●	●	●	●		
	ГРУППА ВОЗВРАТА	65116209		●	●	●						08/16	
0602	РЕЛЕ ДАВЛЕНИЯ	65115792		●	●	●	●	●	●	●	●		
0603	ДАТЧИК ТЕМПЕРАТУРЫ + КЛИПСА	990686-01		●	●	●	●	●	●	●	●		
0604	НАСОС 5M 2V WILO	65104319	WILO	●	●	●	●	●	●	●	●		
0605	МОТОР 3-Х ХОДОВОГО КЛАПАНА	65114936		●	●	●	●	●	●	●	●		
0606	ДАТЧИК ПРОТОКА (ГЕРКОН)	65114921-01		●	●	●							
0607	ДАТЧИК ПРОТОКА (ПОПЛАВОК)	65114919		●	●	●	●	●	●	●	●		
0610	3-Х ХОДОВОЙ КЛАПАН В СБОРЕ	65114924		●	●	●	●	●	●	●	●		
0612	ЗАГЛУШКА	65114920		●	●	●	●	●	●	●	●		
0613	КЛИПСА D:10	65104260		●	●	●	●	●	●	●	●		
0614	АВТОМАТ. ВОЗДУХООТВОДЧИК WILO + O-RING	65104703	WILO	●	●	●	●	●	●	●	●		
0615	КРАН ДЛЯ СЛИВА	65114922		●	●	●	●	●	●	●	●		
0616	ВОДЯНОЙ ФИЛЬТР	65114923		●	●	●	●	●	●	●	●		
0617	УПЛОТНЕНИЕ	60000807		●	●	●	●	●	●	●	●		
0620	КРАН ПОДПИТКИ	65114925-01		●	●	●	●	●	●	●	●		
0622	БАЙПАС	65114917		●	●	●							
0623	ОБРАТНЫЙ КЛАПАН	65114918		●	●	●	●	●	●	●	●		
0650	ТРУБКА РАСШИРИТЕЛЬНОГО БАКА	65115068		●	●	●	●	●	●	●	●		
0651	ТРУБКА ВОЗВРАТА ТЕПЛОНОСИТЕЛЯ	65115069			●				●				
	ТРУБКА ВОЗВРАТА ТЕПЛОНОСИТЕЛЯ	65115767									●		
	ТРУБКА ВОЗВРАТА ТЕПЛОНОСИТЕЛЯ	65115768				●				●			
	ТРУБКА ВОЗВРАТА ТЕПЛОНОСИТЕЛЯ	65115769						●					
	ТРУБКА ВОЗВРАТА ТЕПЛОНОСИТЕЛЯ	65115770		●			●						
0653	ПАТРУБОК БАЙПАСА	65116210		●	●	●	●	●	●	●	●		
0660	КЛИПСА	65114933		●	●	●	●	●	●	●	●		
0662	КЛИПСА	61307589		●	●	●	●	●	●	●	●		
0663	U-КЛИПСА	65104704		●	●	●	●	●	●	●	●		
0664	КЛИПСА	65104322		●	●	●	●	●	●	●	●		
0665	КЛИПСА	65114932		●	●	●	●	●	●	●	●		
0666	КЛИПСА	60000309		●	●	●	●	●	●	●	●		
0667	КЛИПСА	65100680		●	●	●	●	●	●	●	●		
0668	КЛИПСА	65114927		●	●	●	●	●	●	●	●		
0671	КЛИПСА	65114926		●	●	●	●	●	●	●	●		
0672	КЛИПСА	65114931		●	●	●	●	●	●	●	●		
0680	ПРОКЛАДКА 3/8"	573521		●	●	●	●	●	●	●	●		
0681	О-КОЛЬЦО 9.9X2.62	65114937		●	●	●	●	●	●	●	●		
0682	О-КОЛЬЦО 17.04X3.53	65104262		●	●	●	●	●	●	●	●		
0683	О-КОЛЬЦО 23.47X2.62	65114939		●	●	●	●	●	●	●	●		
0684	О-КОЛЬЦО 3X35 EPDM 75 SH	65104705		●	●	●	●	●	●	●	●		
0687	О-КОЛЬЦО 5.7X1.9	61009834-10		●	●	●	●	●	●	●	●		
0688	О-КОЛЬЦО 21.89X2.62	65104320		●	●	●	●	●	●	●	●		
0690	О-КОЛЬЦО 8.9X2.7	61009834-14		●	●	●	●	●	●	●	●		
0691	О-КОЛЬЦО 17.86X2.62	61308091		●	●	●	●	●	●	●	●		
0692	О-КОЛЬЦО 11.91X2.62	65114940		●	●	●	●	●	●	●	●		
0693	О-КОЛЬЦО 15.88X2.62	65114941		●	●	●	●	●	●	●	●		
0694	О-КОЛЬЦО 17.13X2.62	65114938		●	●	●	●	●	●	●	●		

800

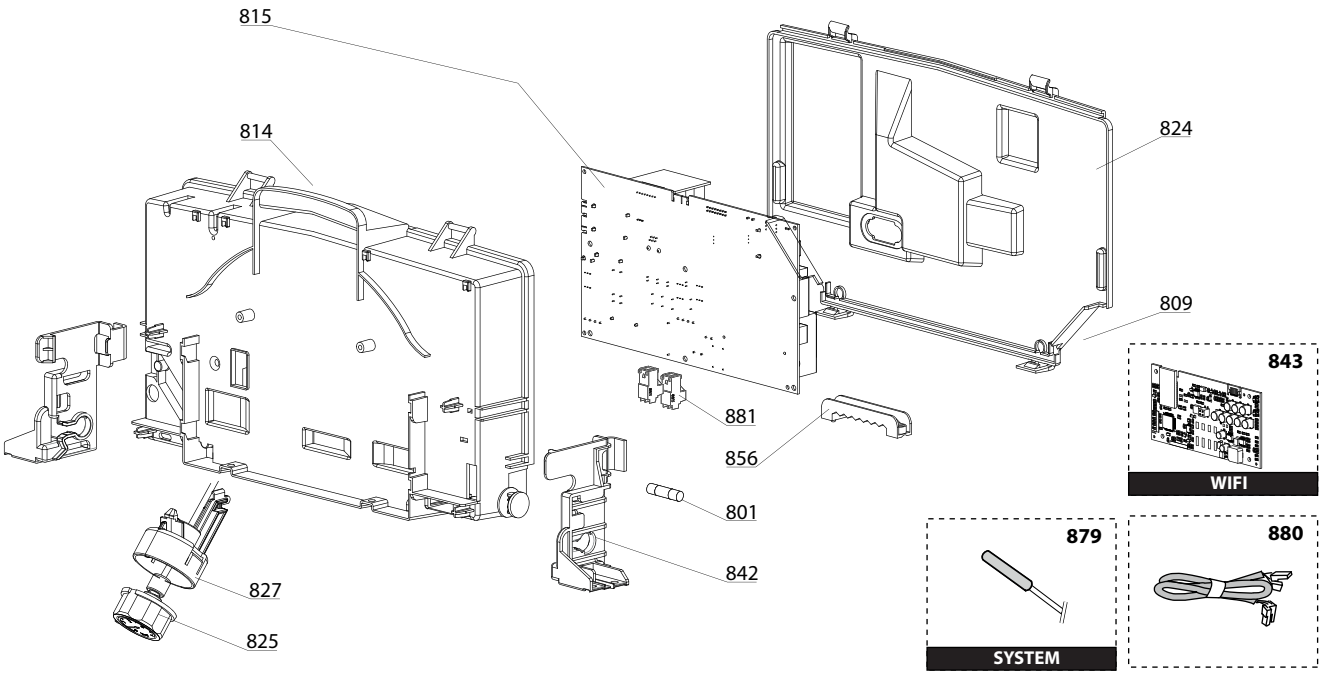

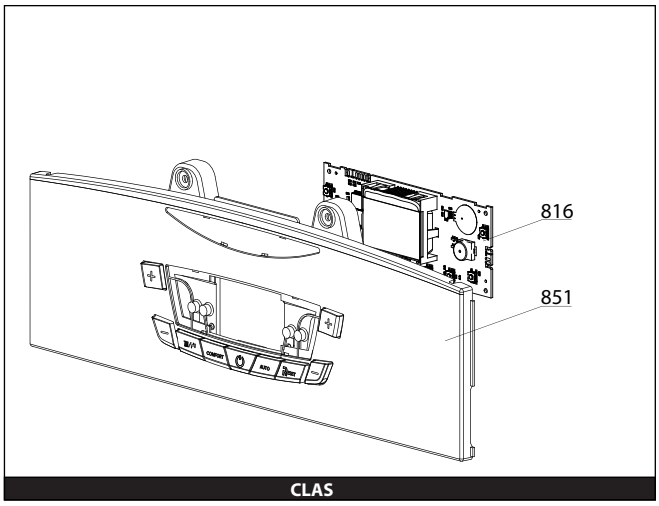

900

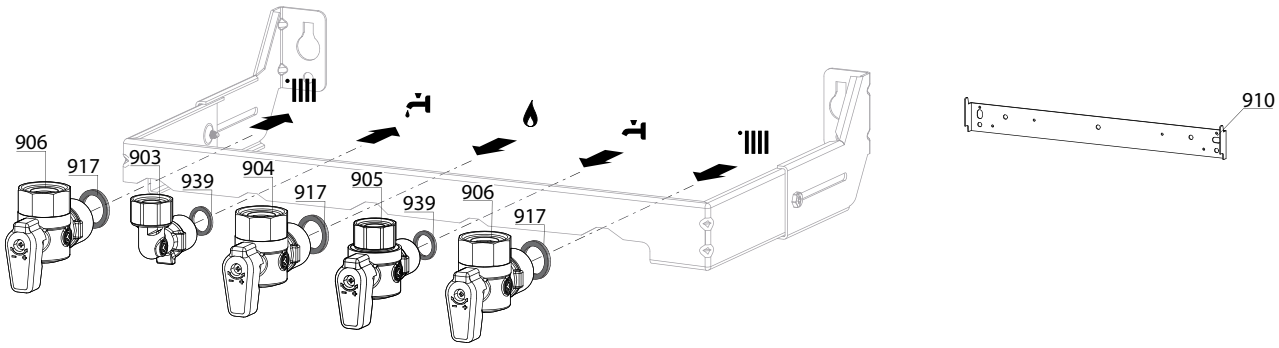

5000

5001
Transf. gaz
Conv. gas
Trasf. gas
Transf. gas
> **G31** (LPG - GPL)

5002
Transf. gaz
Conv. gas
Trasf. gas
Transf. gas
> **G20** (NAT - MET)

5020
Options
Accessories
Opzioni
Accessorio

R8209246

	Description	Manf. Pt. N	Type	CLAS X 24 CF	CLAS X 24 FF	CLAS X 28 FF	CLAS X SYSTEM 24 CF	CLAS X SYSTEM 28 CF	CLAS X SYSTEM 24 FF	CLAS X SYSTEM 28 FF	CLAS X SYSTEM 32 FF	From	to
				1	2	3	4	5	6	7	8	9 10 11 12 13 14 15 16 17 18	
0800	**ЭЛЕКТРИЧЕСКАЯ ЧАСТЬ**												
0809	ЗАГЛУШКА	998382		●	●	●	●	●	●	●	●		
0814	ПАНЕЛЬ УПРАВЛЕНИЯ	65115784		●	●	●	●	●	●	●	●		
0815	ОСНОВНАЯ ПЛАТА	65115783		●	●	●	●	●	●	●	●		
0816	ПЛАТА ДИСПЛЕЯ	65115776		●	●	●	●	●	●	●	●		
0824	КРЫШКА ПАНЕЛИ УПРАВЛЕНИЯ (ЗАДНЯЯ)	65115785		●	●	●	●	●	●	●	●		
0825	МАНОМЕТР	65114200		●	●	●	●	●	●	●	●		
0827	КРОНШТЕЙН МАНОМЕТРА	65115809		●	●	●	●	●	●	●	●		
0842	БОКОВОЙ ФИКСАТОР ПАНЕЛИ УПРАВЛЕНИЯ	65115811		●	●	●	●	●	●	●	●		
0851	ПАНЕЛЬ УПРАВЛЕНИЯ В СБОРЕ	65115774						●			●		
	ПАНЕЛЬ УПРАВЛЕНИЯ В СБОРЕ	65115775		●	●	●	●		●	●			
0856	ЗАЖИМ ДЛЯ КАБЕЛЯ	65103377		●	●	●	●	●	●	●	●		
0879	ДАТЧИК ТЕМПЕРАТУРЫ БОЙЛЕРА	60000454					●	●	●	●	●		
0880	КАБЕЛЬ 3-Х ХОДОВОГО КЛАПАНА	65115790		●	●	●							
	КАБЕЛЬ ЭЛЕКТРОДА ИОНИЗАЦИИ	60001883		●	●	●	●	●	●	●	●		
	КАБЕЛЬ ДИСПЛЕЯ (5 WIRES BLUES)	60000746		●	●	●	●	●	●	●	●		
	КАБЕЛЬ ЗАЗЕМЛЕНИЯ	65104286		●	●	●	●	●	●	●	●		
	КАБЕЛЬ ВЕНТИЛЯТОРА	60001902			●	●			●	●	●		
	КАБЕЛЬ ПИТАНИЯ 240V	60001619		●	●	●	●	●	●	●	●		
	КАБЕЛЬ ДАТЧИК ТЕМП. - ПНЕВМОРЕЛЕ	65115787			●	●			●	●	●		
	КАБЕЛЬ ДАТЧИК ТЕМП. - ПНЕВМОРЕЛЕ	65115789		●			●	●					
	КАБЕЛЬ НАСОСА 2V 5M WILO	65104520	WILO	●	●	●	●	●	●	●	●		
	КАБЕЛЬ 3-Х ХОДОВОГО КЛАПАНА	65115937					●	●	●	●	●		
0881	КОННЕКТОР 2P	65111933		●	●	●	●	●	●	●	●		
	КОННЕКТОР 3P (x5)	65111934-01		●	●	●	●	●	●	●	●		
0900	**МОНТАЖНЫЕ АКСЕССУАРЫ**												
0903	ПАТРУБОК ПОДКЛЮЧЕНИЯ ГВС	60000891		●	●	●	●	●	●	●	●		
0904	КРАН ГАЗА	60000898		●	●	●	●	●	●	●	●		
0905	КРАН ХОЛОДНОЙ ВОДЫ	60000894		●	●	●	●	●	●	●	●		
0906	КРАН ПОДАЧИ/ВОЗВРАТА ТЕПЛОНОСИТЕЛЯ	60000885		●	●	●	●	●	●	●	●		
0910	КРОНШТЕЙН	60000625		●	●	●	●	●	●	●	●		
0917	ПЛОСКАЯ ПРОКЛАДКА D:24-17-1.5	60061855-19		●	●	●	●	●	●	●	●		
0939	ПЛОСКАЯ ПРОКЛАДКА D:16.5-11-1.5	60061854-14		●	●	●	●	●	●	●	●		

LIST OF THE ABBREVIATIONS

HW	:	Hot water.
CW	:	Cold water.
C	:	Ceramic resistance (normal heating).
Ca	:	Ceramic resistance (accelerated heating)
TP	:	Immersion heater.
1F	:	With fittings.
2F	:	Without fittings.
3F	:	With fittings and another outlet connection.
AMI	:	With mixing valve.
SMI	:	Without mixing valve.
PUISS	:	Power of th appliance.
PN	:	Appliance with normal pression.
LP	:	Appliance with low pression.
PV	:	Appliance with variable power.
PF	:	Appliance with fixed power.

IDENTIFICATION PLATE

SERIAL NUMBER

10 Characters : 04 05 125 011

- 011 → Sequencial number
- 125 → Manufacturing day
- 05 → Year of manufacture

11 Characters : 1 95 065004 - 31

Month of manucfacture :
from 1 to 9 ➟ Jan. to Sep.,
O ➟ Oct., N ➟ Nov.,
D ➟ Dec.

- 31 → Technical number of the appliance
- 065004 → Sequencial number
- 95 → Year of manufacture
- 1 → Month of manucfacture

19 Characters : 08 05 0013199 900640031

- 900640031 → Product reference
- 0013199 → Sequencial number
- 05 → Year of manufacture
- 08 → Month of manucfacture

20 Characters : 3675007 XX 2 07 070 00315

- 00315 → Sequencial number
- 070 → Manufacturing day
- 07 → Year of manufacture
- 2 → Millenium of manufacture
- 3675007 → Product reference

21 Characters : 3675007 XX 07 070 0000315

- 0000315 → Sequencial number
- 070 → Manufacturing day
- 07 → Year of manufacture
- 3675007 → Product reference

The indications mentionned on the prices, commercial or technical literature and the scheme are written for your guidance and are available at a given time. The CONSTRUCTOR retains the power to modify the presentation, the form, the size, the conception or the material of the products.